用途に合わせて選べる、オプション部品をご用意しております。

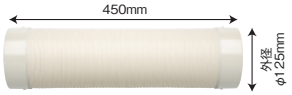

① NCD-045C 45cm冷風ダクト
●JAN／4511340111463

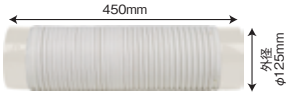

③ NCD-045CP 45cm結露防止冷風ダクト
●JAN／4511340121608

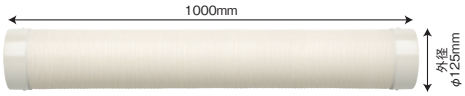

② ED-1C 1.0m冷風ダクト
●JAN／4511340111470

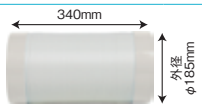

⑤ NCD-034H 34cm排熱ダクト
●JAN／4511340121103

④ MCD-50CH
冷風・排熱
共通ダクト
●サイズ／内径φ60mm×外径φ125mm×長さ200～500mm
●質量／0.38kg
●JAN／4511340120465

⑥ ED-3CS
冷風延長ダクト
●サイズ／内径φ110mm、外径φ125mm×長さ3m
●質量／約3.4kg
●JAN／4511340111319

⑦ EDS-3C
伸縮タイプ
冷風延長ダクト
●サイズ／内径φ114mm、外径φ125mm×長さ0.8～3m
●質量／1.5kg
●JAN／4511340110213

⑧ ED-3H
排熱延長ダクト
●サイズ／内径φ175mm、外径φ185mm×長さ3m
●質量／5.1kg
●JAN／4511340110152

⑨ EDW-3H
排熱延長ダクト
●サイズ／内径φ197mm、外径φ210mm×長さ3m
●質量／6.3kg
●JAN／4511340110237

⑩ EDT-3H
排熱延長ダクト
●サイズ／内径φ250mm、外径φ265mm×長さ3m
●質量／7.3kg
●JAN／4511340120632

⑪ EDS-3H
伸縮タイプ
排熱延長ダクト
●サイズ／内径φ175mm、外径φ185mm×長さ0.8～3m
●質量／2.4kg
●JAN／4511340110220

品名	型番＼適用機種	SAC-18	SAC-26	SAC-26S	SPC-26	SPC-26S	SAC-28D	SAC-28DS	SPC-28D	SPC-28DS	SAC-30	SAC-30S	SPC-30S	SAC-34	SAC-34S	SPC-48S	SPC-68	SPC-88	SPC-100B	SAC-35HCS	SAC-27HCS	SAC-30WS	SAC-35PS	SAC-28HM	SDC-033N	SDC-034N	SAC-2500C	SAC-25FC	MAC-10	MAC-20N	MAC-25N
冷風ダクト	①NCD-045C		●※4	●※4	●※4	●※4	●※4	●※4	●※4	●※4	●※4	●※4	●※4	●※4	●※4	●※4	●※4	●※4		●※4	●※4	●※4		●※4							
	②ED-1C		●	●※2	●	●※2	●	●※2	●	●※2	●	●※2	●※2	●	●※2	●※2	●	●		●※2※3	●※2※3	●※2		●							
	③NCD-045CP		●	●	●	●	●	●	●	●	●	●	●	●	●	●	●	●		●	●	●		●							
	④MCD-50CH																												●		
排熱ダクト	⑤NCD-034H		●※4	●※4	●※4	●※4	●※4	●※4	●※4	●※4	●※4	●※4	●※4	●※4	●※4					●※4	●※4	●※4		●※4							
冷風延長ダクト	⑥ED-3CS																										●※1	●※1			
	⑦EDS-3C		●	●※2	●	●※2	●	●※2	●	●※2	●	●※2	●※2	●	●※2	●※2	●	●		●※2※3	●※2※3	●※2		●							
排熱延長ダクト	⑧ED-3H		●	●	●	●	●	●	●	●	●	●	●	●	●					●	●	●	●								
	⑨EDW-3H															●															
	⑩EDT-3H																●	●													
	⑪EDS-3H		●	●	●	●	●	●	●	●	●	●	●	●	●					●	●	●	●								

※1.ED-3CSを取り付ける場合は、DP-120が必要です。
※2.スイング装置故障の恐れがありますので冷風延長ダクト取付時は、自動首振り機能はご使用できません。
※3.暖房時、温風側は延長ダクトを取り付けての使用はできません。
※4.取付可能ですが、色が本体色と異なります。

継手の取り付けはとても簡単です！

継手はダクトの凸部に合わせて回して固定します。

取付使用例

◆冷風延長ダクトの継ぎ方

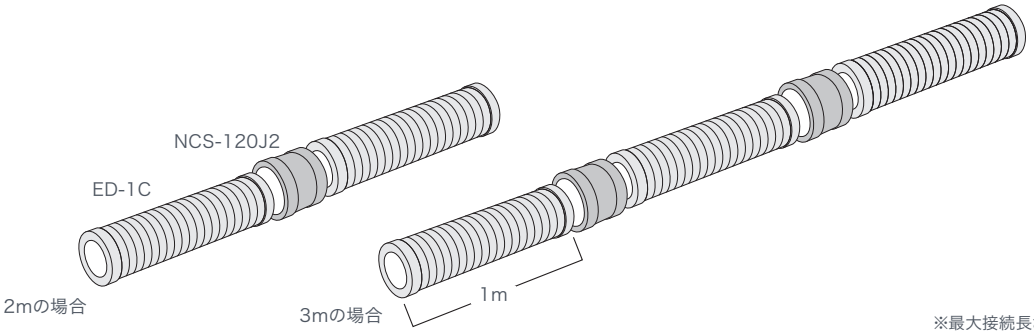

※最大接続長さは3mまでです。